

MINI A-T

Código artículo	**86.D105.2321.01**
Tipo de producto	**Indoor**
Categoría	**Downlights**
Familia	**MINI**
Subfamilia	**MINI A-T**
Pictograms	CRI 90 · CE · Driver INCL. · On Off · DALI · IP 20

Dimensions	
Product dimensions (mm)	**ø64.5*H80mm**

Esquema

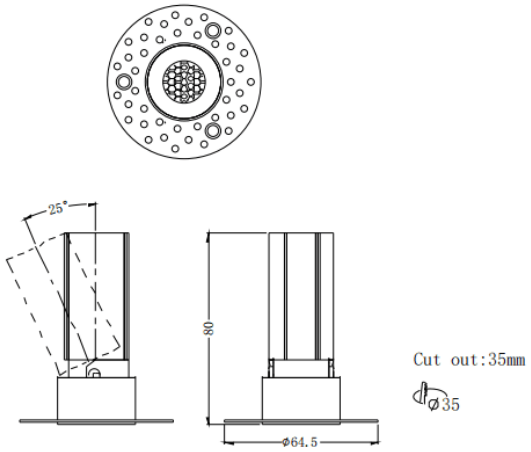

Producto	
Potencia real (W)	**5**
Flujo luminoso real (lm)	**375**
Eficacia luminosa (lm/W)	**75**
Ángulo de apertura	**24**
Tiempo de vida	**50000 h L80B10**
IP	**20**
Equipo	**ON/OFF**
Temperatura de color (K)	**3000**
Consistencia de color (SDCM)	**SDCM3**
CRI	**90**